Pompy Flygt serii C 3000

ZATAPIALNE POMPY DO WODY I ŚCIEKÓW

FLYGT
a xylem brand

Pompy zatapialne o szerokim zakresie zastosowań.

Zatapialne urządzenia firmy Xylem są przystosowane do pracy bezpośrednio w pompowanym medium, dzięki czemu nie ma konieczności zastosowania wydzielonej komory czy też konstrukcji wsporczych, co znacząco obniża koszty inwestycyjne. Pompy zatapialne dzięki bezpośredniemu połączeniu części hydraulicznej i silnika są mniejsze od swoich odpowiedników montowanych „na sucho”. Zastosowanie takiego rozwiązania pozwala na budowę pompowni mniejszych gabarytowo i mniej skomplikowanych technicznie. Zamontowanie pompy w tłoczonym medium nie tylko oszczędza przestrzeń, ale również eliminuje problem powstawania nadmiernego hałasu.
Szeroka gama wirników i korpusów hydraulicznych pozwala na tłoczenie różnych rodzajów cieczy.
Pompy osiągają wydajności do ok. 3000 l/s. Dostępna jest szeroka gama napędów, o mocach sięgających 680 kW 50 Hz, 1040 hp/775 kW 60 Hz. Standardowo pompy są wykonane z żeliwa, a dla bardziej wymagających zastosowań przemysłowych dostępne są wykonania o podwyższonej wytrzymałości. Możliwe jest również zamówienie pomp w wykonaniu przeciwwybuchowym.

Przedstawiana seria pomp posiada szeroki zakres pracy oraz zastosowań do których należą:

- Tłoczenie ścieków bytowo-gospodarczych
- Pompownie melioracyjne
- Pompownie ścieków przemysłowe
- Transport wód chłodniczych
- Pompowanie ścieków deszczowych
- Tłoczenie wód procesowych
- Pompowanie wód deszczowych

Typy instalacji

Celem redukcji kosztów montażu zostały wprowadzone standardy instalacyjne dla różnych typów pompowni. Poniższe ilustracje pokazują jak szeroki jest wachlarz możliwości i stanowią wskazówkę w jaki sposób optymalnie zaprojektować własną pompownię ścieków.

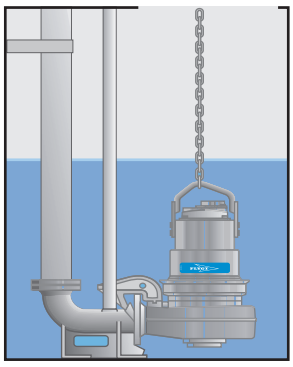

NP – instalacja stacjonarna dla pomp pracujących w zanurzeniu. Pompa jest opuszczana po dwóch prowadnicach na stopę sprzęgającą trwale połączoną z przewodem tłocznym.

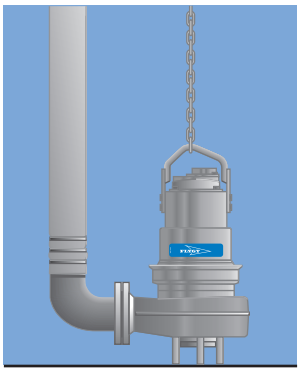

NS – wersja przenośna, wolnostojąca dla pomp pracujących w zanurzeniu. Pompa jest wyposażona w podstawę, króciec tłoczny kołnierzowy lub z przystosowany do podłączenia węża.

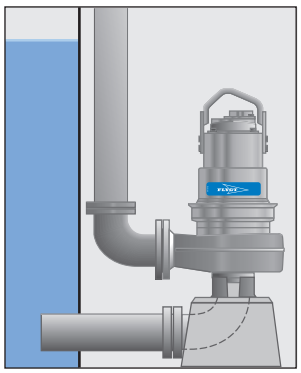

NT – instalacja stacjonarna, pionowa dla pomp zatapialnych montowanych „na rurociągu” z kołnierzami do rury ssawnej i tłocznej.

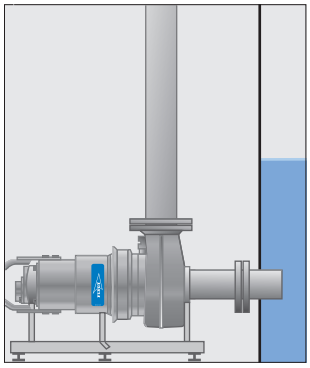

NZ – instalacja stacjonarna, pozioma dla pomp zatapialnych montowanych „na rurociągu” z kołnierzami do rury ssawnej i tłocznej.

Wydajność do 3000 l/s

C3000 50Hz

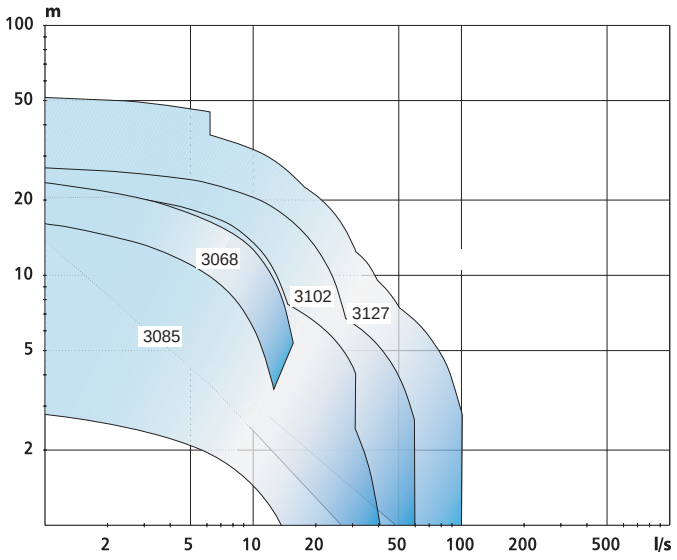

C3001 50Hz

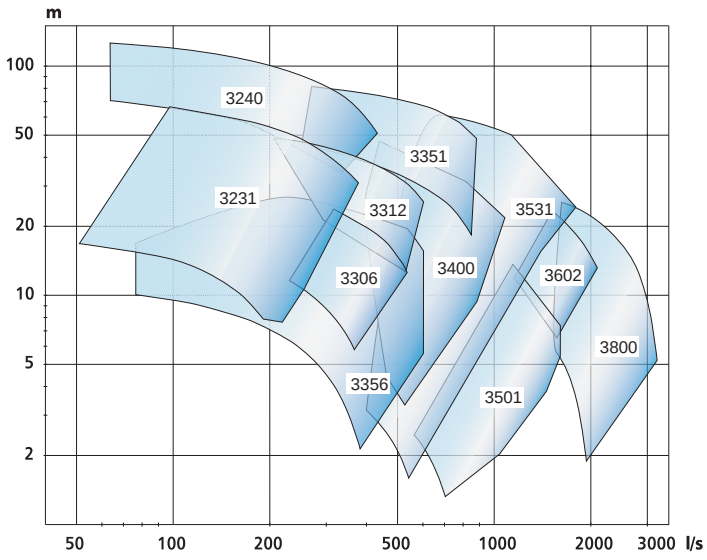

C3000 60Hz

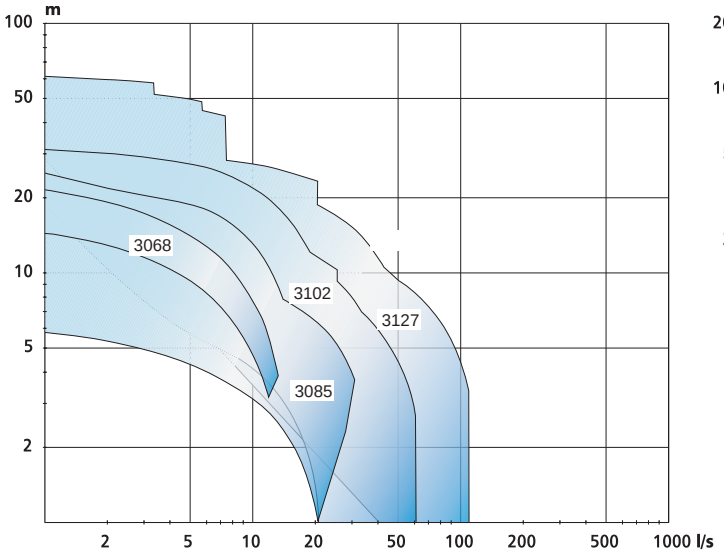

C3001 60Hz

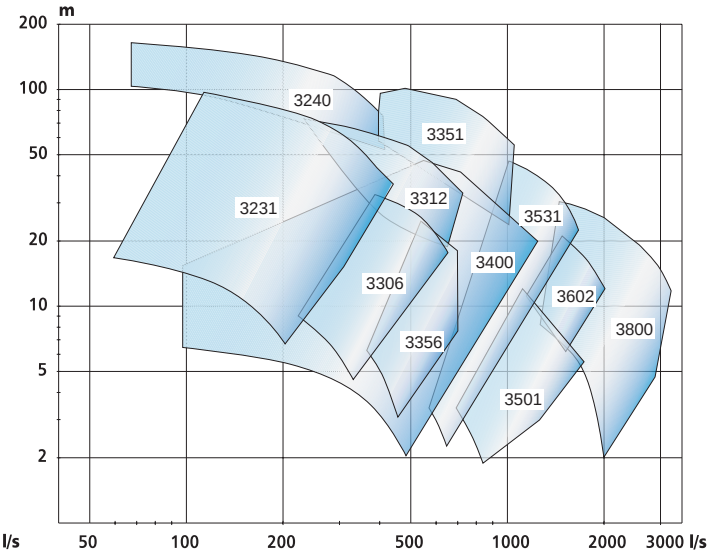

Najwyższa jakość każdego detalu

Silnik
Silnik asynchroniczny z wirnikiem krótkozwartym, trójfazowy o wysokiej sprawności, opracowany i wyprodukowany przez firmę Flygt specjalnie do pomp zatapialnych. Stojan posiada klasę izolacji F (155°C) dla pompy 3068 i H (180°C) dla pomp od modelu 3085. Dla wielu z pomp dopuszcza się nawet do 30 załączeń na godzinę.

Wał
Wspólny dla silnika i pompy wał oraz zwarta budowa uszczelnień pozwoliły do minimum skrócić wysięg i ugięcie wału. Dzięki temu żywotność uszczelnień i łożysk jest znacznie wydłużona.

Uszczelnienia
Dwa niezależne mechaniczne uszczelnienia czołowe dla podwójnej ochrony. Opracowane, opatentowane i wyprodukowane przez Flygt.

Komora olejowa
Olej wypełniający komorę smaruje i chłodzi uszczelnienia mechaniczne oraz stanowi dodatkową ochronę silnika przed przeciekiem. Stosowany ekologiczny olej jest nieszkodliwy dla środowiska.

Wirnik
Wirnik kanałowy typu Nevaclog® został specjalnie opracowany do zastosowania w małych pompach typu C. Nevaclog® charakteryzuje się doskonałą odpornością na zatykanie, ponieważ jego konstrukcja jest wolna od elementów które mogły powodować. To wraz z prawidłowo zaprojektowaną wolutą pozwala na wysoce efektywne tłoczenie ścieków.

Ochrona uszczelnienia
Spin-out™ jest opatentowanym rozwiązaniem mającym za zadanie chronić uszczelnienie zewnętrzne poprzez odrzucanie cząstek ścierających z komory uszczelnienia. Spin-out™ jest integralną częścią żeliwnego korpusu pompy i jest rozwiązaniem jednocześnie prostym i efektywnym.

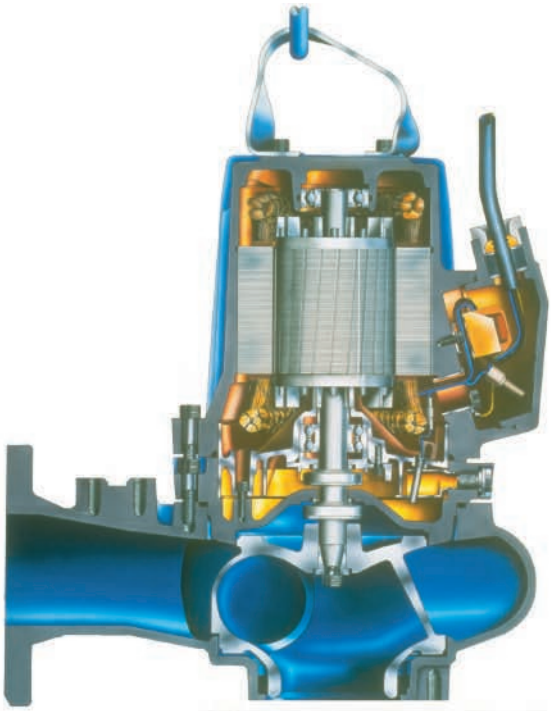

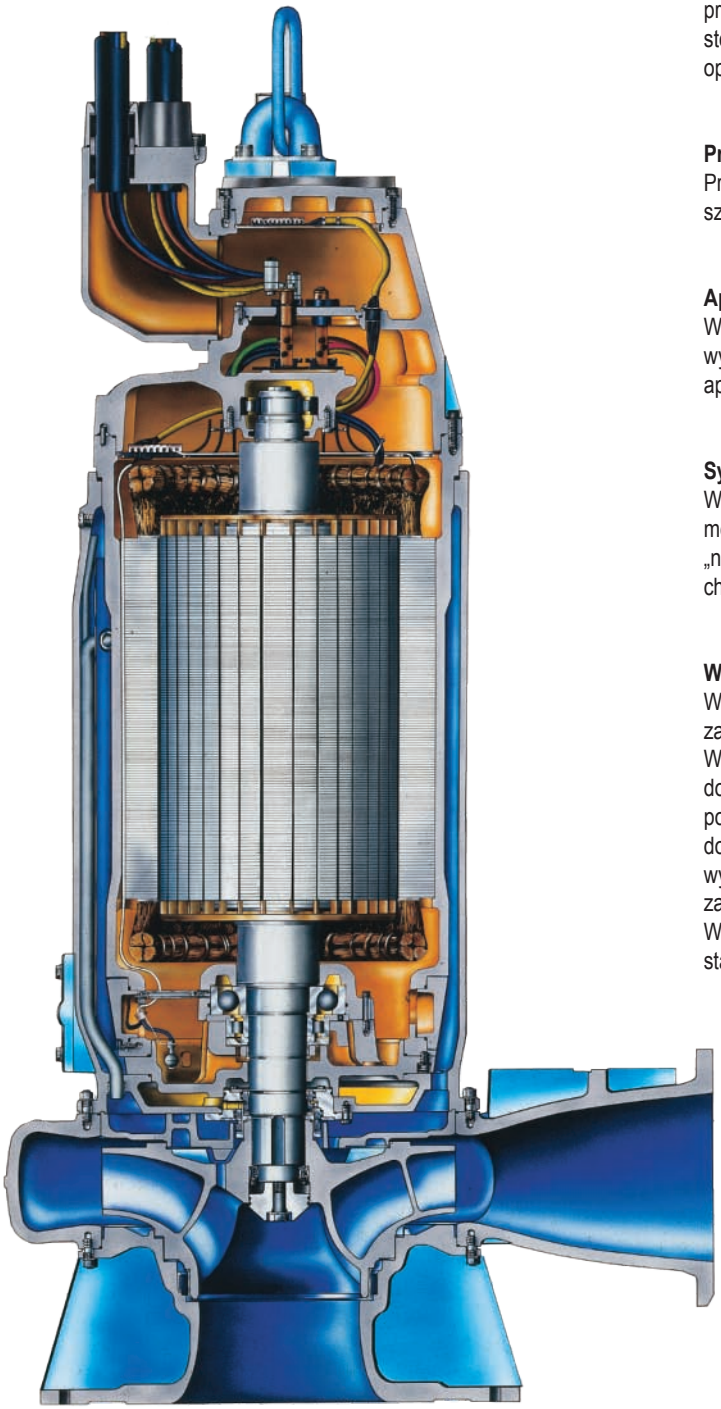

Nadzór pompy
Zabezpieczenia termiczne w uzwojeniach stojana pozwalają zapobiec przegrzaniu silnika. Czujniki przecieku do komory olejowej i komory stojana współpracujące z przekaźnikiem alarmów są dostępne jako opcja.

Przepust kablowy
Przepust kablowy został tak zaprojektowany, aby zapewnić jednocześnie szczelność jak i odciążenie kabla.

Aprobaty
Wszystkie pompy są testowane i aprobowane zgodnie z międzynarodowymi standardami (IEC 34-1 CSA). Wersje przeciwwybuchowe posiadają aprobaty FM i EN.

System chłodzenia
W standardowych aplikacjach pompa jest chłodzona otaczającym medium. Dla bardziej wymagających instalacji lub w przypadku instalacji „na sucho" pompy mogą być wyposażone w wewnętrzny system chłodzenia glikolem.

Wirnik
Wielokanałowe wirniki stosowane w większych pompach zostały zaprojektowane tak, aby osiągnąć optymalną sprawność hydrauliczną. Wirniki są wyważane dynamicznie, a ich wielkość dobierana tak, aby zagwarantować pracę pompy w zadanym punkcie pracy. Górna i dolna szczelina między wirnikiem a wolutą wyposażona jest w układ labiryntowy zapobiegający przeciekom i zatykaniu. Wymienialne pierścienie ścieralne są standardem.

Wyposażenie monitorujące i sterujące

Inteligentne systemy dla pomp i mieszadeł
Xylem produkuje systemy monitorujące i sterujące dla szerokiego programu pomp i mieszadeł. Nasze systemy zapewniają niskie koszty obsługi, niezawodność, długotrwałą pracę i zmniejszenie zużycia energii.

Dostarczamy nie tylko wyposażenie, takie jak sterowniki pomp, czujniki, urządzenia rozruchowe czy kable – dostarczamy również „software", czyli rozwiązania systemowe. Np. nasz system nadzoru Flygt, AquaView, który oparty jest o program SCADA dla komputerów PC.

Nasze rozwiązania systemowe mogą być stosowane do sterowania i monitorowania procesów w oczyszczalniach ścieków, do pompowania osadów, odwadniania czy mieszania.

System nadzoru AquaView
AquaView jest unikatowym, łatwym w użyciu pakietem programów, który umożliwia uzyskanie dokładnej informacji, jak również kontrolowanie całego systemu wodnego.

AquaView zmniejsza koszty utrzymania ruchu i obsługi dając kompletny przegląd stanu urządzeń od wykazu stanów alarmowych i grafiki procesów aż po warunki przepływu i prognozy. Program posiada opcje zdalnego kontrolowania podłączonych pompowni i urządzeń w całym systemie wodnym i daje przegląd pracy pompowni w tym samym czasie.

Sterowniki pomp
FMC to automatyczny zespół kontrolny dla oczyszczalni ścieków, zaprojektowany specjalnie dla układów pompowych, który może monitorować dane i sterować przepływami wewnątrz i na zewnątrz systemu, dokładnie i skutecznie. Wraz ze sterownikiem, dostosowanym do wszystkich standardowych funkcji sterowania pompami, zespół FMC daje dodatkowe możliwości sterowania w szerokim zakresie technologii oczyszczania ścieków. FMC może być stosowany w połączeniu z systemem nadzoru Flygt AquaView, co stwarza jeszcze większe możliwości monitorowania i sterowania urządzeniami w Twoim systemie.

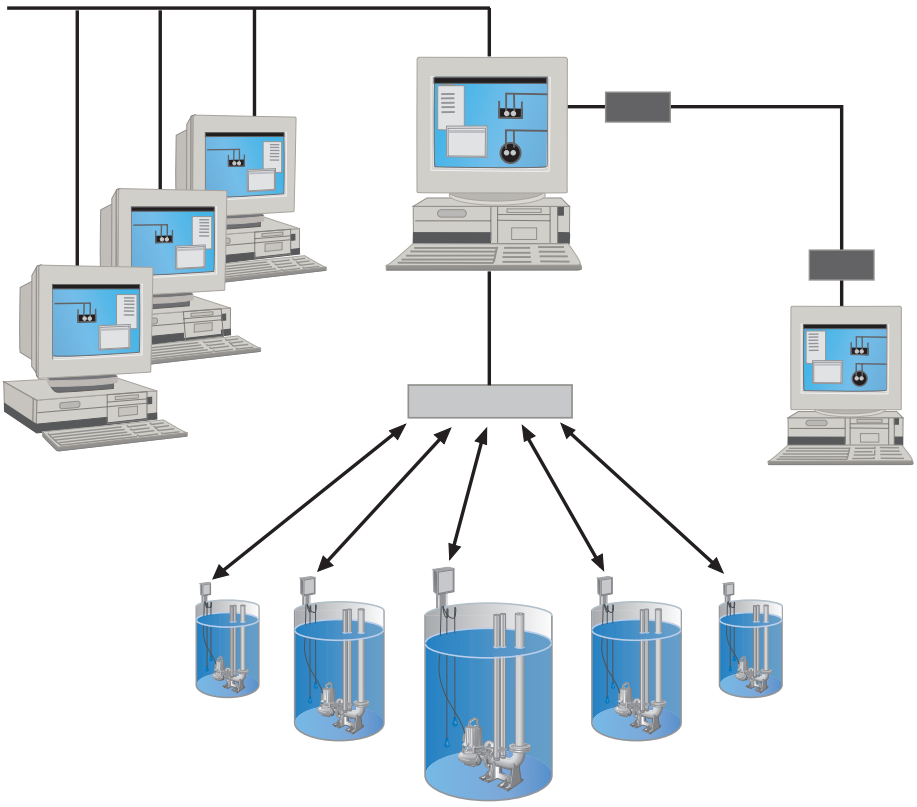

Xylem |ˈzīləm|

1) Roślinne tkanki przewodzące, transportujące w górę wodę z substancjami odżywczymi pobranymi z gleby przez korzenie
2) globalny lider w technologii wodnej

Jesteśmy międzynarodowym zespołem, połączonym wspólnym celem: tworzenie zaawansowanych technologicznie rozwiązań, aby sprostać światowym wyzwaniom związanym z wodą. Opracowywanie nowych technologii, które usprawnią sposób wykorzystania wody, jej oszczędzanie oraz ponowne wykorzystanie w przyszłości ma kluczowe znaczenie dla naszej pracy. Oferujemy produkty i usługi w zakresie transportowania, uzdatniania, analizowania, monitorowania oraz odprowadzania wody oczyszczonej do środowiska dla zastosowań komunalnych, przemysłowych, a także w usługach budownictwa komercyjnego i mieszkalnego oraz gospodarstwach rolnych. Dzięki przejęciu firmy Sensus w październiku 2016, do swojego portfolio rozwiązań Xylem włączył inteligentne opomiarowanie, technologie sieciowe oraz zaawansowaną analizę danych dla urządzeń wodnych, gazowych i elektrycznych. Nawiązaliśmy silne, długotrwałe relacje z klientami w ponad 150 krajach, dzięki skutecznemu połączeniu produktów wiodących marek, wieloletniemu doświadczeniu, równocześnie koncentrując się na opracowywaniu kompleksowych, zrównoważonych rozwiązań.

Więcej informacji o tym, jak Xylem może Tobie pomóc znajdziesz na stronie xylem.com

Xylem Let's Solve Water

Xylem Water Solutions Polska Sp. z o. o.

Siedziba główna:

ul. Karczunkowska 46
02-871 Warszawa

www.xylem.pl
www.lowara.pl

Wsparcie techniczne i obsługa klienta:

Tel. +48 22 735 81 00
E-mail:
zapytania@xyleminc.com
zamowienia@xyleminc.com

Xylem Water Solutions Polska Sp. z o.o. zastrzega sobie prawo do wprowadzania modyfikacji bez wcześniejszego powiadomienia.
Lowara, Flygt, Godwin, Leopold, Sanitaire, Wedeco, Xylem to znak towarowy Xylem Inc., lub jednego z oddziałów tej firmy
© 2017 Xylem, Inc.

191008220 09/17